TOITEL
GUIDE DE POSE

RETROUVEZ NOTRE VIDEO DE MONTAGE, EN COMPLÉMENT DU GUIDE DE POSE, EN SCANNANT LE QR CODE OU EN TAPANT «TOITEL» SUR YOUTUBE OU A L'ADRESSE : https://youtu.be/2rLI_iYYBjE

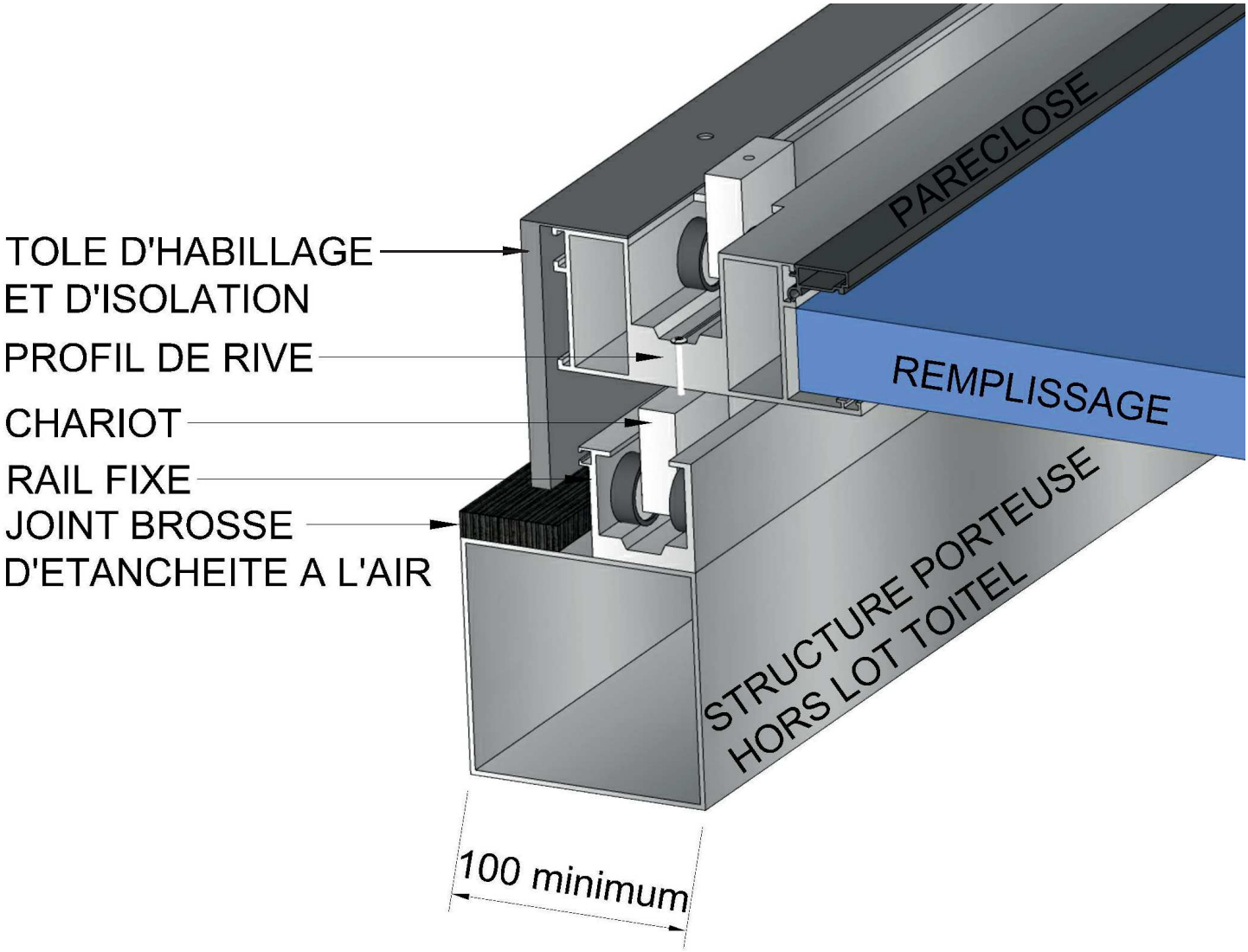

LES OUTILS

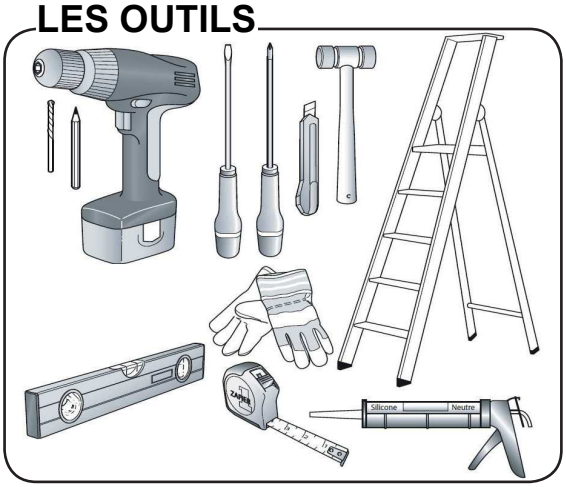

LES ACCESOIRES

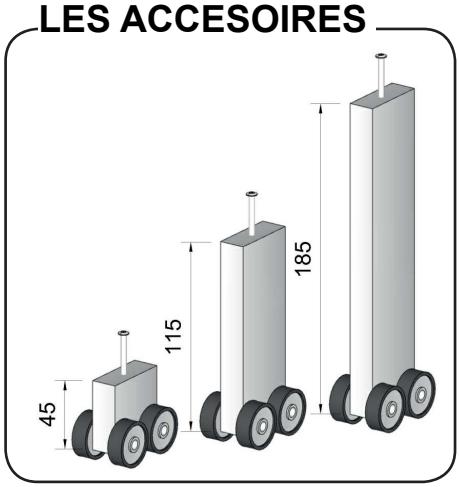

MONTAGE

2 A 4 PERSONNES SELON SURFACE

TOITEL - 70 AVENUE ESTIENNE D'ORVES 06000 NICE - Tél : 04.93.17.15.37 - www.toitel.com - info@toitel.com

1

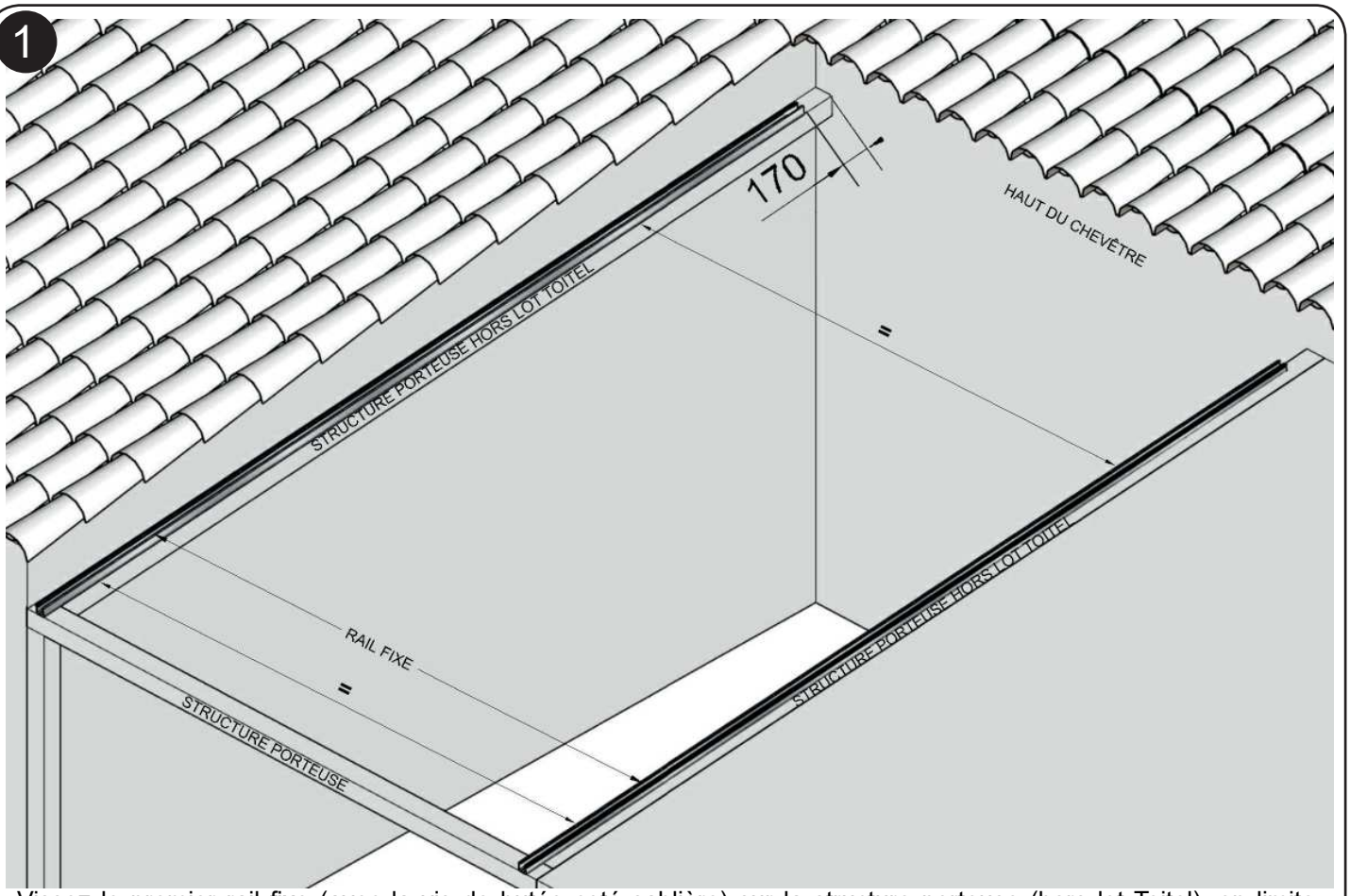

Vissez le premier rail fixe (avec la vis de butée coté sablière) sur la structure porteuse (hors lot Toitel), en limite **intérieure** de la poutre de rive, en laissant **170mm impératif** de jeu, entre le bout du rail et le haut du chevêtre.
Placez les autres rails aux dimensions correspondant aux plans sans les fixer. Les maintenir par des serre-joints.

2

Présentation du premier vantail coulissant sur les rails :
Glissez dans chaque rail fixe, les chariots de roulement (dimension 45mm) deux par deux.

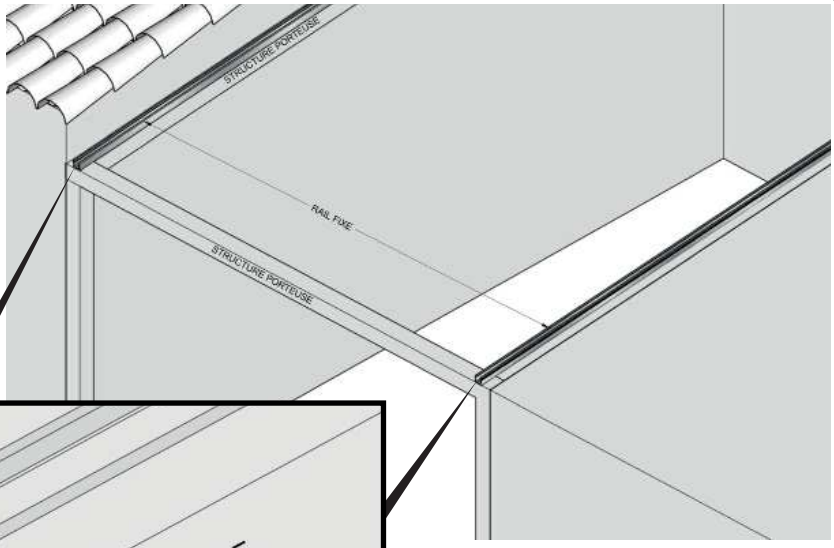

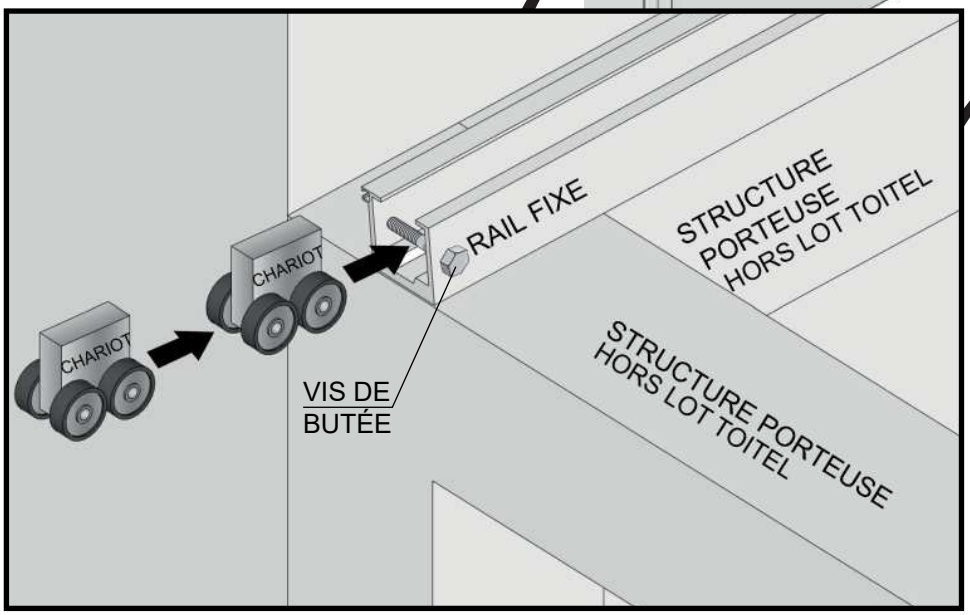

3

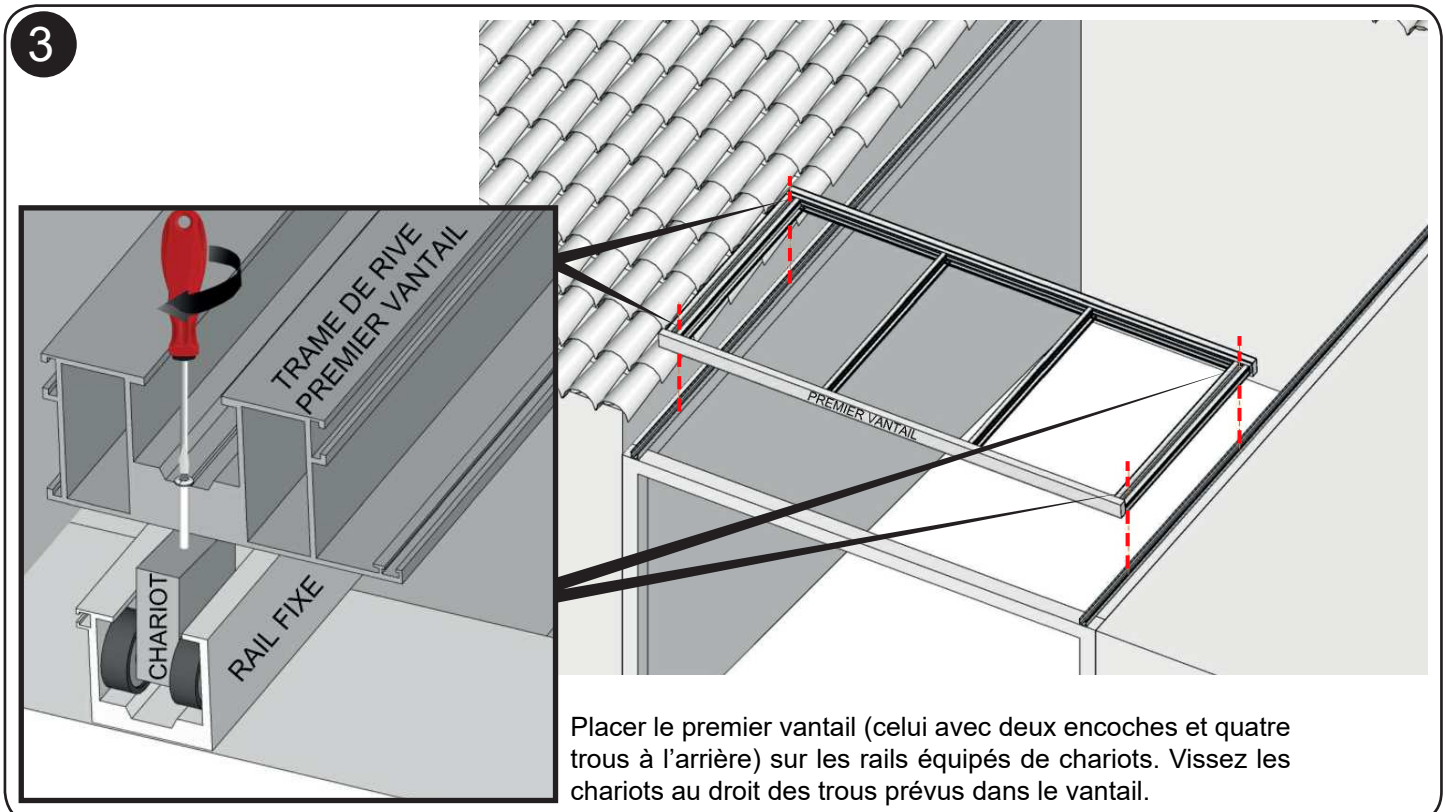

Placer le premier vantail (celui avec deux encoches et quatre trous à l'arrière) sur les rails équipés de chariots. Vissez les chariots au droit des trous prévus dans le vantail.

4

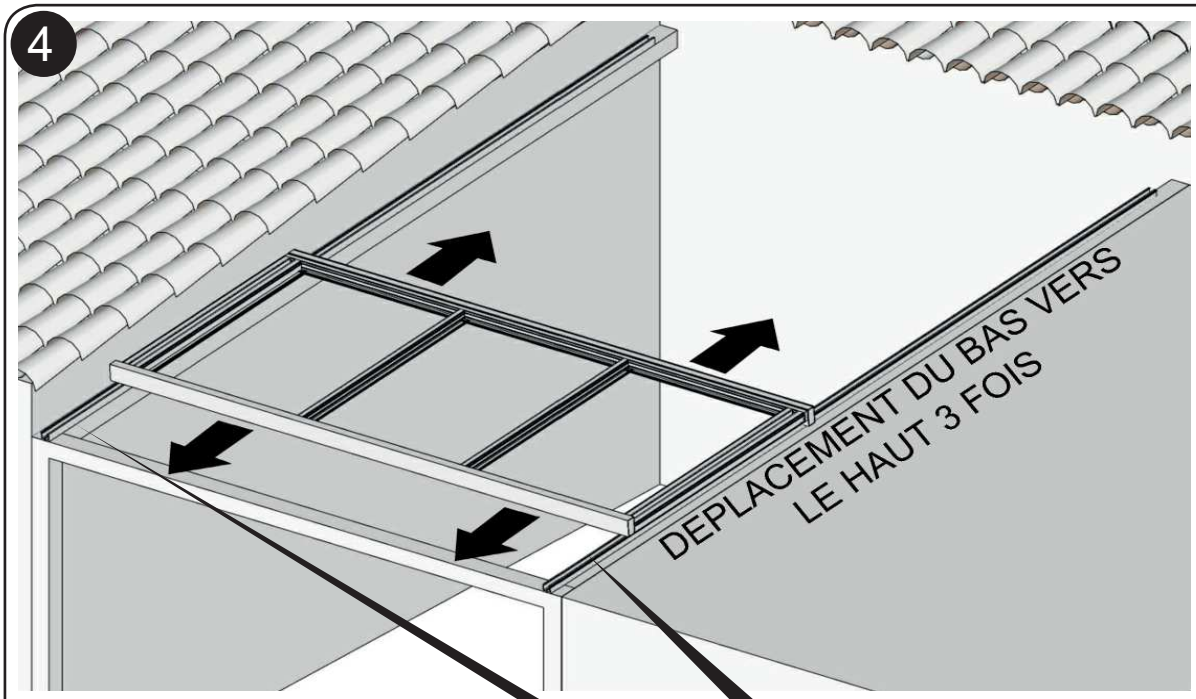

Enlevez les serre-joints qui maintiennent les rails.
Manœuvrez manuellement le vantail, **de bas en haut trois fois**, afin que les rails s'alignent et se mettent en place de manière parallèle.
Assurez vous du parfait déplacement, sans frottements, du vantail dans les rails sur toute sa trajectoire.
Vissez les rails en déplaçant le vantail pour dégager les trous de fixation.

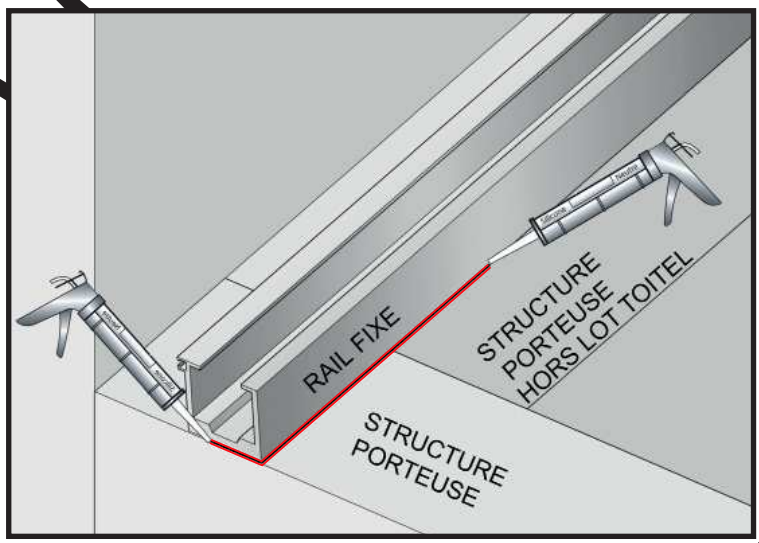

Une fois les rails fixés, étanchez les au silicone, sur toute leur longueur, sur la structure porteuse.

5

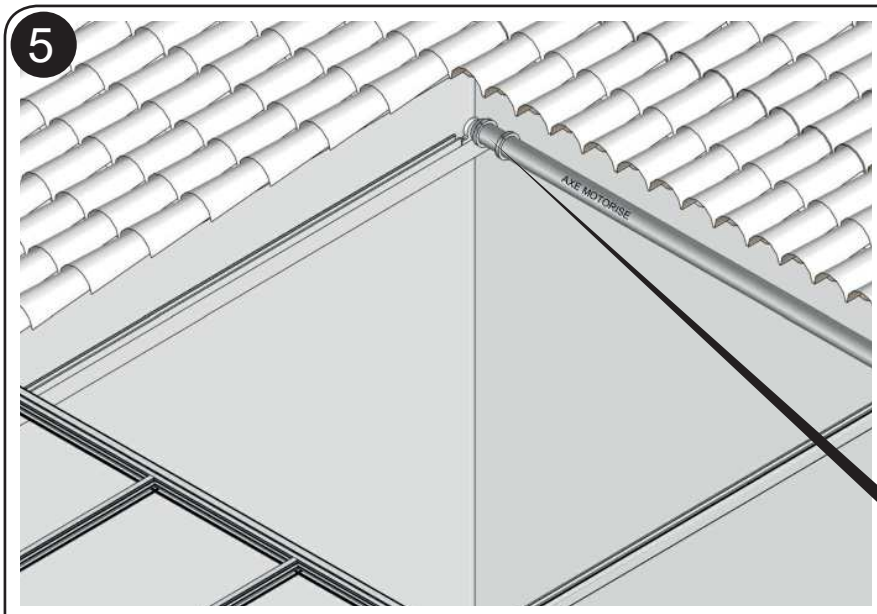

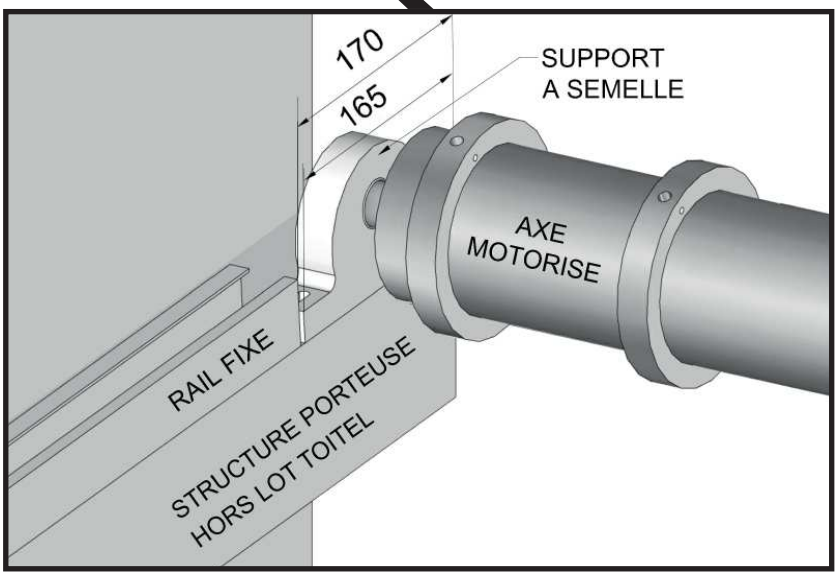

Placez l'axe motorisé à l'arrière des rails préalablement fixés.
Ajustez le support à semelle en le faisant plus ou moins glisser sur l'axe diamètre 30.
Fixez les supports sur le chevêtre, avec des vis appropriées à votre structure porteuse.

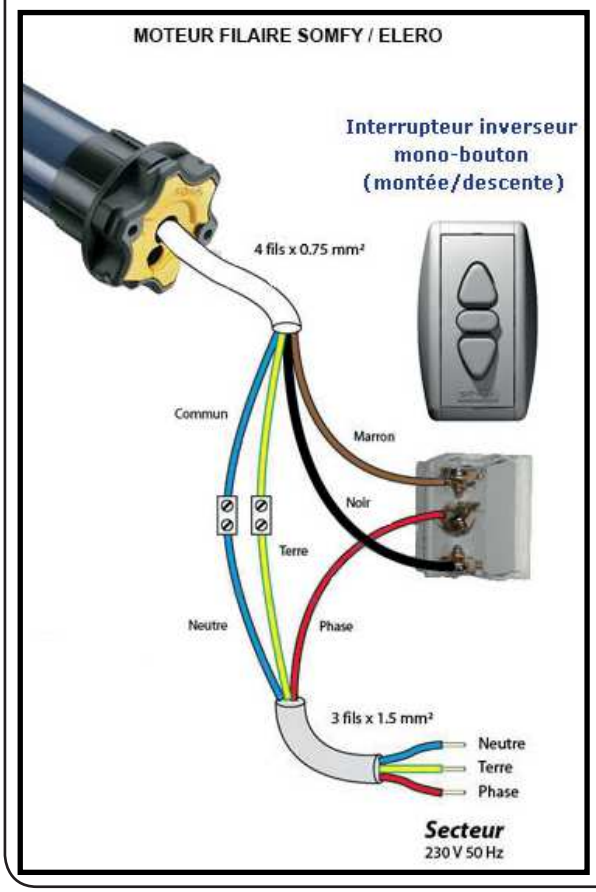

Raccordez le moteur provisoirement avec le bouton montée/descente fourni afin de pouvoir passer à l'étape suivante : le câblage de traction de la toiture coulissante.

LA MOTORISATION TOITEL

6 CÂBLAGE DE TRACTION MONTÉE:

Le vantail inférieur est en position **fermée**.
Choisir les deux câbles «**montée»**, l'une des extrémités est équipée d'un régleur. Placez les régleurs dans les **orifices les plus centraux** du vantail inférieur (image 6-1 et 6-2).

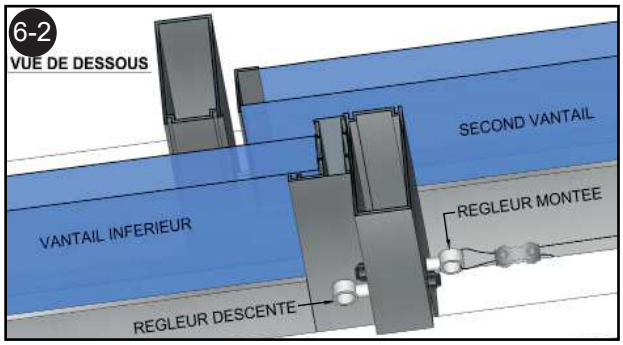

Présentez l'autre extrémité du câble par le **dessus** de l'axe motorisé.
Faire pénétrer l'extrémité des câbles dans les **couronnes les plus centrales**.
Laissez dépasser les câbles de 20mm et serrez la vis de pression pour les bloquer (image 6-3).

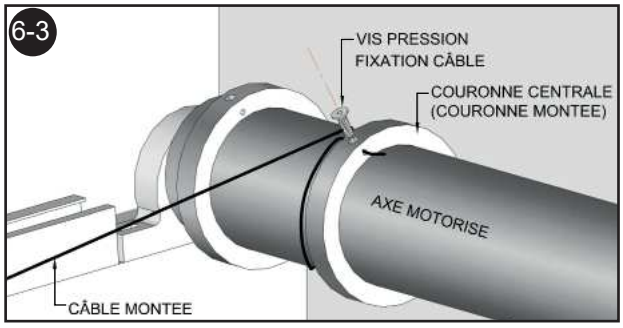

A la main, faites tourner les couronnes afin que les câbles s'enroulent sur l'axe motorisé en formant **des spires jointives**.
Positionnez les couronnes **«montée»** selon la cote d'enroulement **Y** (voir calcul ci-contre).
Après cette opération, serrez **modérément** les deux vis de pression des couronnes pour les solidariser à l'axe motorisé (image 6-4).

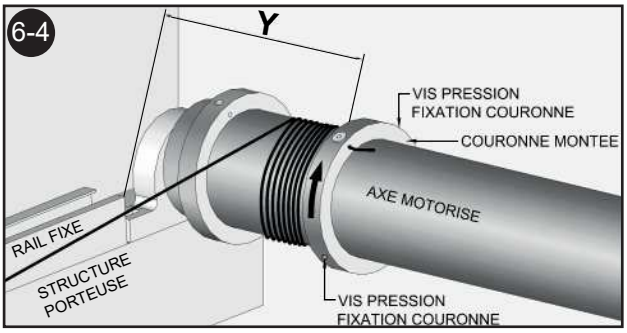

Le réglage de le fin de course haute reste en attente, la toiture doit être entièrement posée.

ATTENTION : Dans tous les cas de figure, les câbles ne doivent JAMAIS se chevaucher.

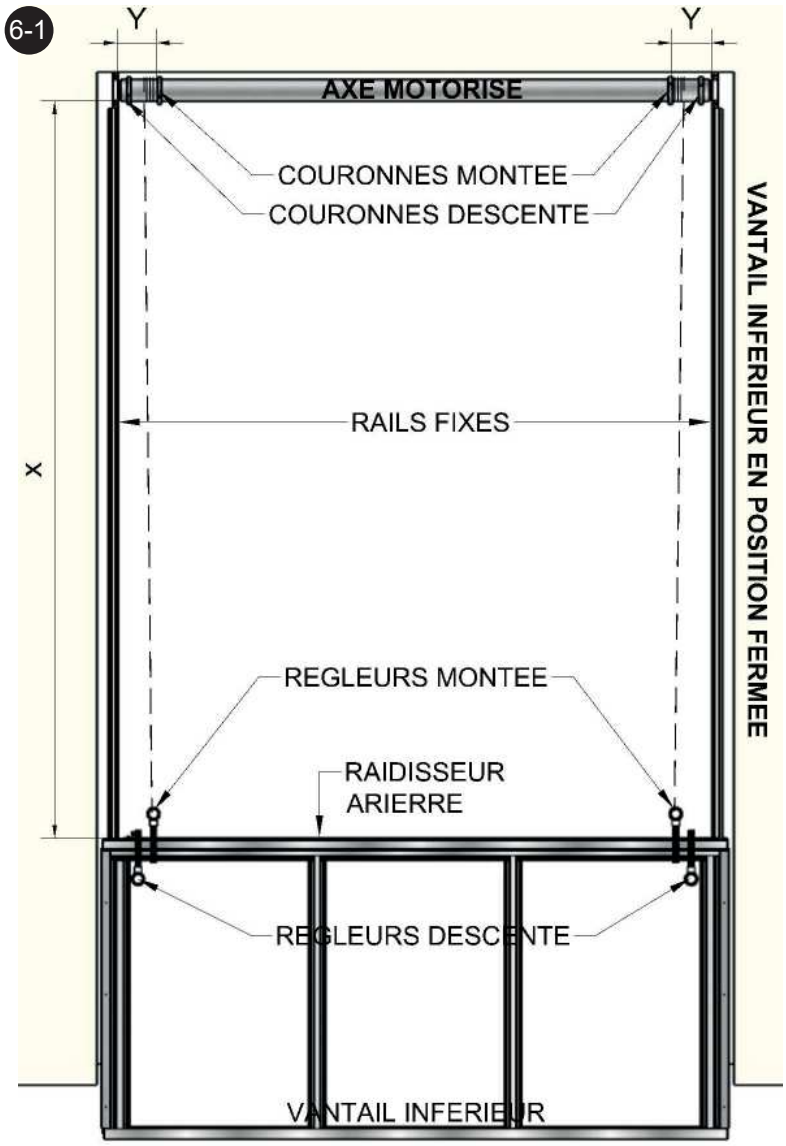

CALCUL DE LA COTE D'ENROULEMENT Y :

Mesurez en mètre, la distance entre le raidisseur arrière et l'axe motorisé : **cote X** (image 6-1).
Multipliez cette cote **X** par 5 pour un axe motorisé de ∅ 70mm **OU** par 3 pour un axe motorisé de ∅ 102mm , vous obtenez le nombre de tours actifs de câble nécessaire pour tracter la toiture.
A ce nombre, ajoutez 4 tours morts, vous obtenez le nombre total de tours de câble autour de l'axe motorisé.
Multipliez ce nombre par le ∅ du câble, vous obtenez l'encombrement en mm des spires sur l'axe motorisé.
A cet encombrement, ajoutez 70mm, vous obtenez la cote de fixation **Y** des câbles «montée» par rapport au bord des rails fixes.
Mettre en place les couronnes «montée» à la cote **Y**.

Exemple 1 : Axe motorisé ∅ 70mm / X = 3m45 / Câble ∅ 2,5mm :
3,45 x 5 = 17,25 arrondir au chiffre supérieur = 18 tours actifs
18 tours actifs + 4 tours morts = 22 tours
22 tours x 2,5 (∅ câble) = 55mm
55 + 70 = 125mm
Y = 125mm (cote de fixation des câbles «montée» par rapport au rail fixe).

Exemple 2 : Axe motorisé ∅ 102mm / X = 6m23 / Câble ∅ 4mm :
6,23 x 3 = 18,69 arrondi au chiffre supérieur = 19 tours actifs
19 tours actifs + 4 tours morts = 23 tours
23 tours x 4 (∅ câble) = 92mm
92 + 70 = 162mm
Y = 162mm (cote de fixation des câbles «montée» par rapport au rail fixe).

LA MOTORISATION TOITEL

7 CÂBLAGE DE TRACTION DESCENTE:

Le vantail inférieur est en position **ouverte** (remonter à l'aide du bouton montée/descente).Positionnez les poulies de renvoi sur le bas du chevêtre. L'axe de la poulie doit être placé à 70mm du bord du rail fixe. Et fixez simultanément, les doubles joints balai sur le bas du chevêtre (image 7-1 et 7-2).

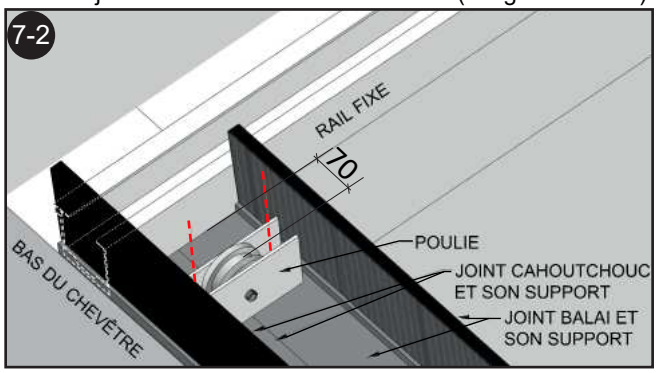

Choisir les deux câbles «**descente»**, l'une des extrémités est équipée de régleurs. Placez les régleurs dans les **orifices les plus extérieurs** du vantail inférieur (image 6-1 et 7-3).

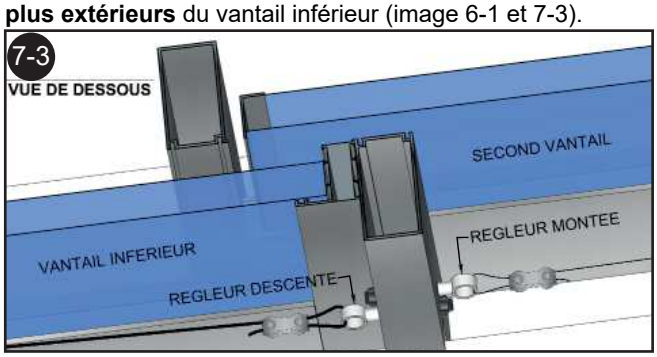

Faites passer les câbles par le **dessus** des poulies de renvoi et les récupérer par le dessous des poulies (image 7-4).

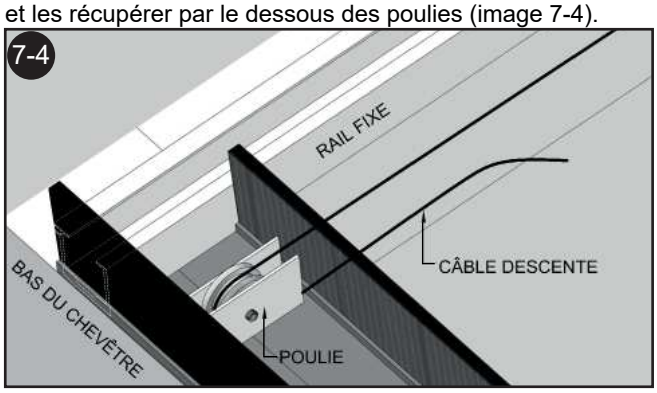

Présentez l'extrémité du câble par le **dessous** de l'axe motorisé. Faites pénétrer l'extrémité des câbles dans les **couronnes les plus extérieures**. Laissez dépasser de 20mm et serrez la vis de pression pour les bloquer (image 6-1 et 7-5).

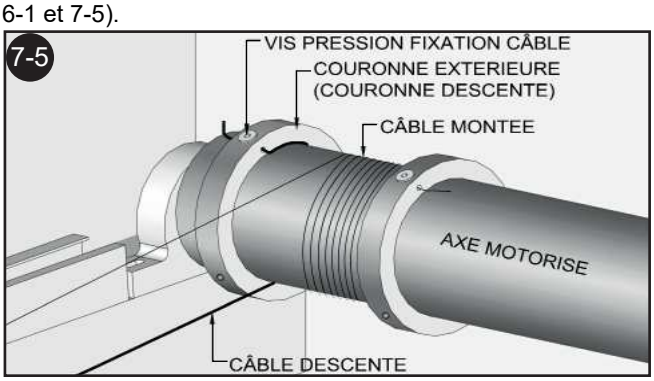

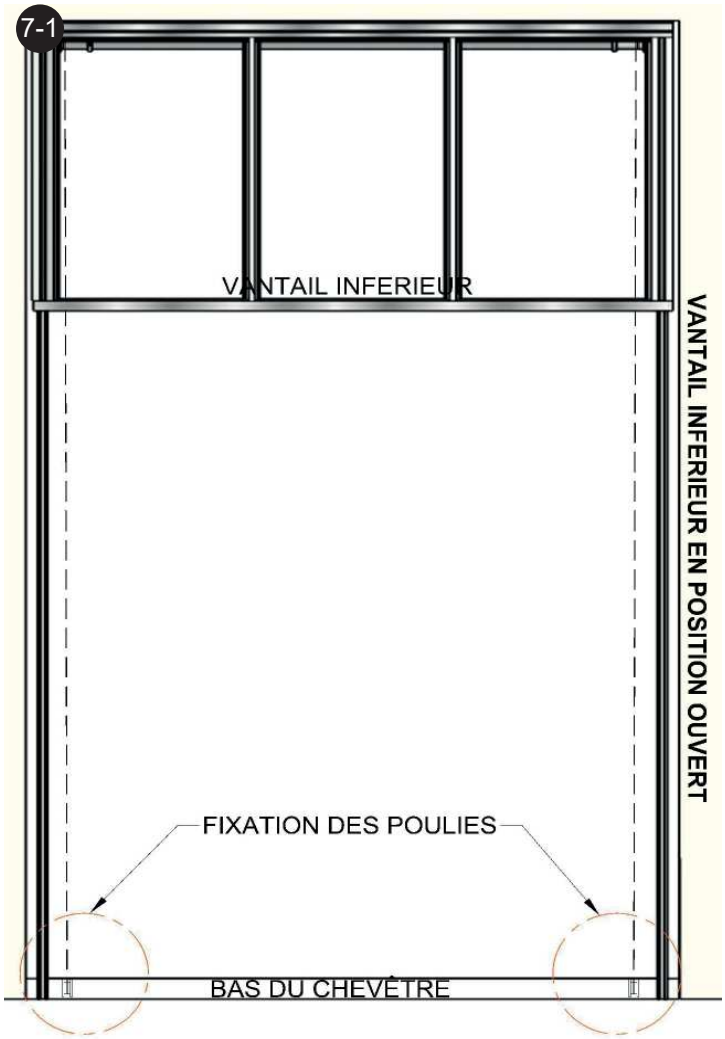

A la main, faites tourner les couronnes dans le **sens opposé à celle de la montée**, pour que les câbles s'enroulent par de **dessous** de l'axe motorisé (image 7-6).

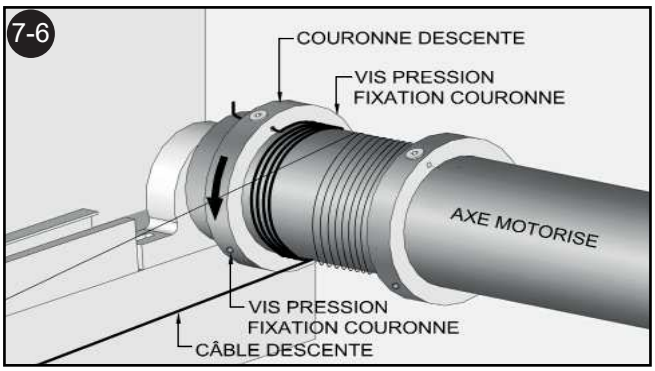

Après cette opération, serrez modérément les deux vis de pression des couronnes pour les solidariser à l'axe motorisé.

Le réglage de la fin de course basse reste en attente, la toiture doit être entièrement posée.

ATTENTION : Dans tous les cas de figure, les câbles ne doivent JAMAIS se chevaucher.

8

Superposition du second vantail au premier vantail :
Glissez par le point bas du premier vantail, un chariot dimension 45mm dans chaque profil de guidage (image 8-1).

Glissez par le haut de chaque rail fixe, un chariot dimension 115mm (image 8-2).

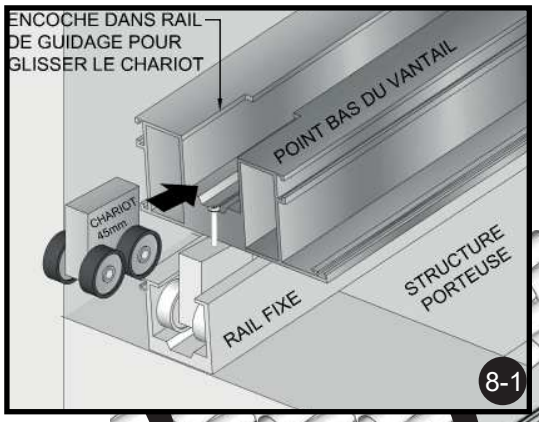

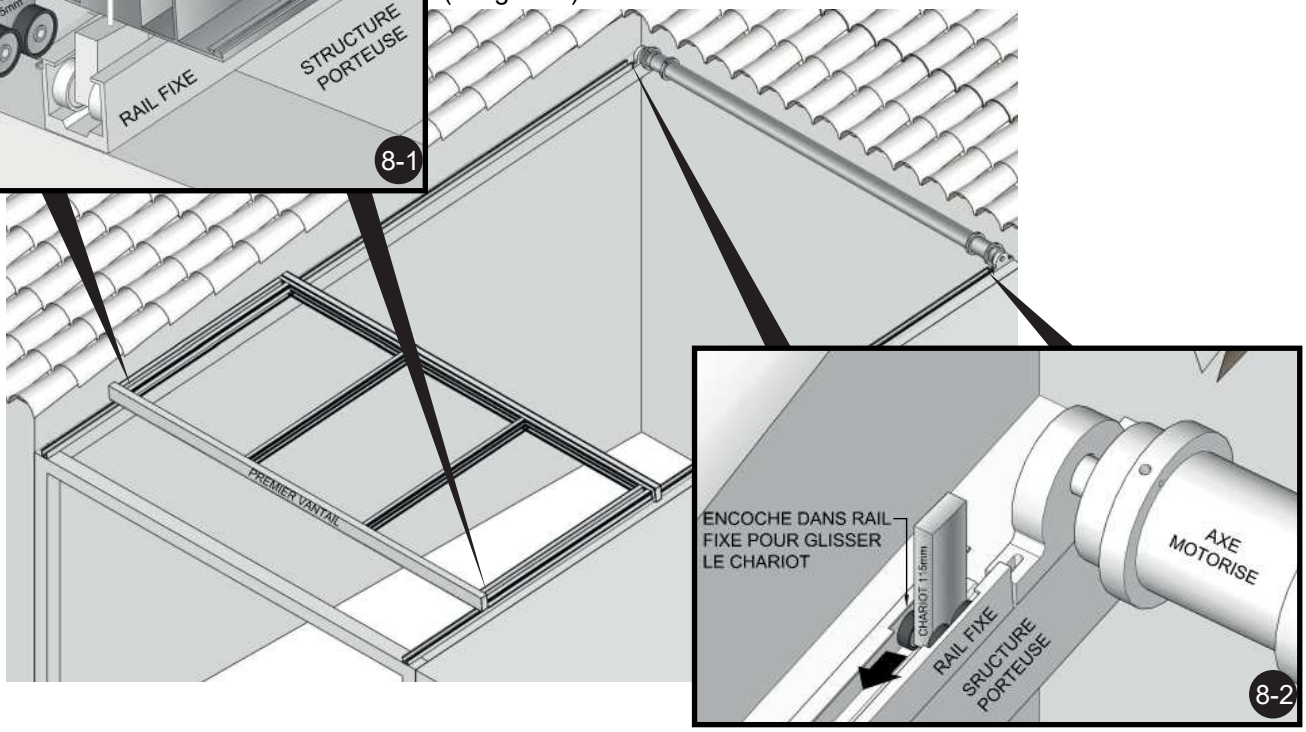

9

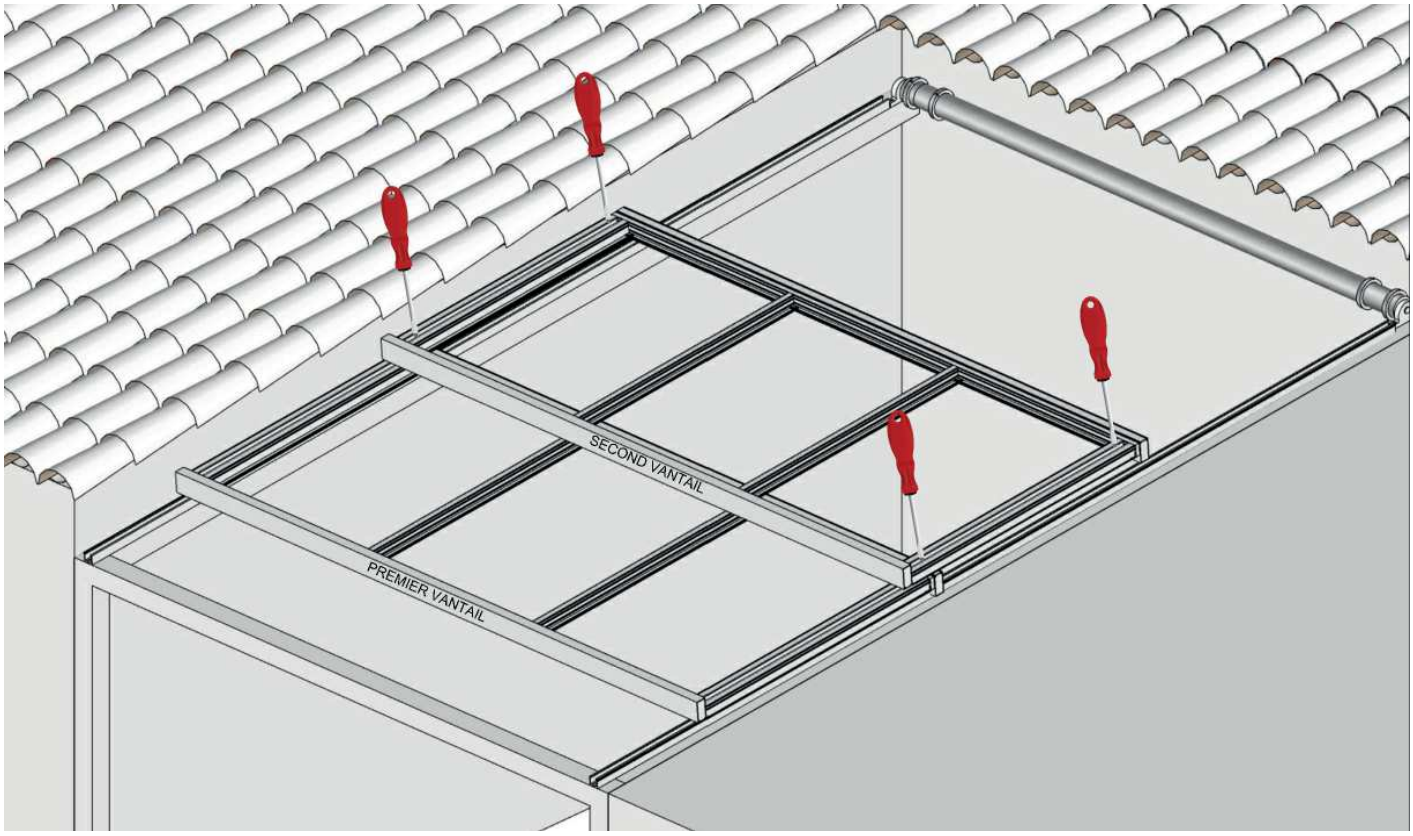

Positionnez les différents chariots au droit des trous de fixation du second vantail et fixez les.

10

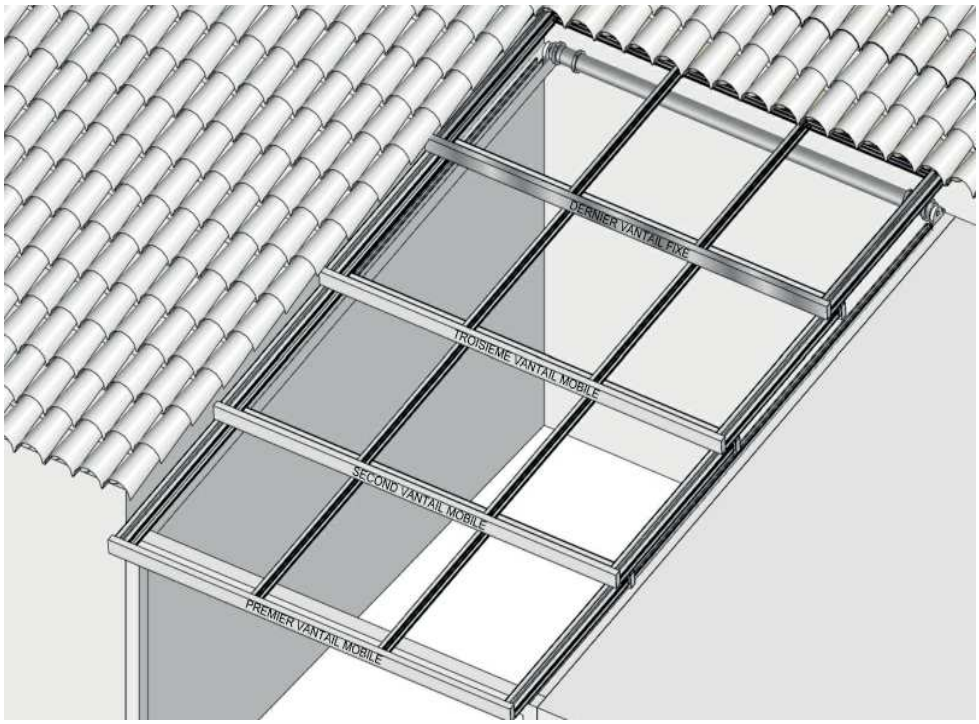

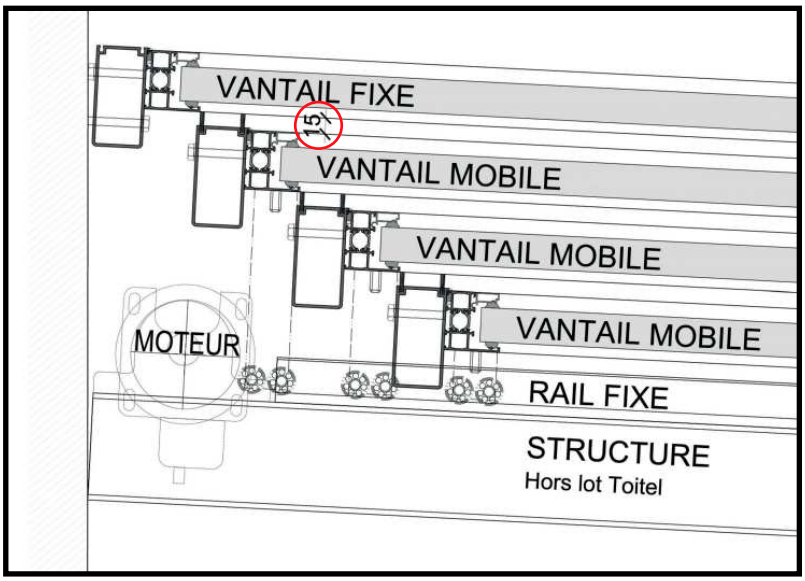

Répétez l'opération pour les vantaux suivants, en plaçant toujours, un chariot 45mm en partie basse de chaque vantail et en partie haute du rail fixe un chariot :

-185mm pour le troisième vantail;
-255mm pour le quatrième vantail;
-325mm pour le cinquième vantail;
-395mm pour le sixième vantail ....

Le dernier vantail est le vantail fixe. Il est fixé contre la maçonnerie ou autre structure porteuse.
ATTENTION : Avant de le fixer, prévoyez un jeu de 15mm, à l'aide de cales, entre le dessus du dernier vantail coulissant et le dessous du vantail fixe. Une fois le vantail fixé, retirez les cales.

11

RÉGLAGE DES FINS DE COURSES :

Une fois la toiture complètement posée, vous pouvez régler les fins de courses.
Fin de course haute : Ouvrir la toiture en actionnant la motorisation et arrêtez l'axe motorisé une fois que les vantaux sont arrivés au maximum de leur trajectoire.
Réglez la fin de course haute.
Fin de course basse : Fermez la toiture en actionnant la motorisation et arrêtez l'axe motorisé une fois que les vantaux sont arrivés au maximum de leur trajectoire.
Réglez la fin de course basse.

Actionnez la toiture ouverture/fermeture pour que les câbles se mettent en place, en formant d**es spires jointives sans chevauchement**. Réglez à nouveau la tension des câbles en vissant plus ou moins les régleurs.
Affinez la tension des câbles, veillez à ce qu'ils ne fassent pas de flèche. Ils doivent être **tendus sans excès**.

12

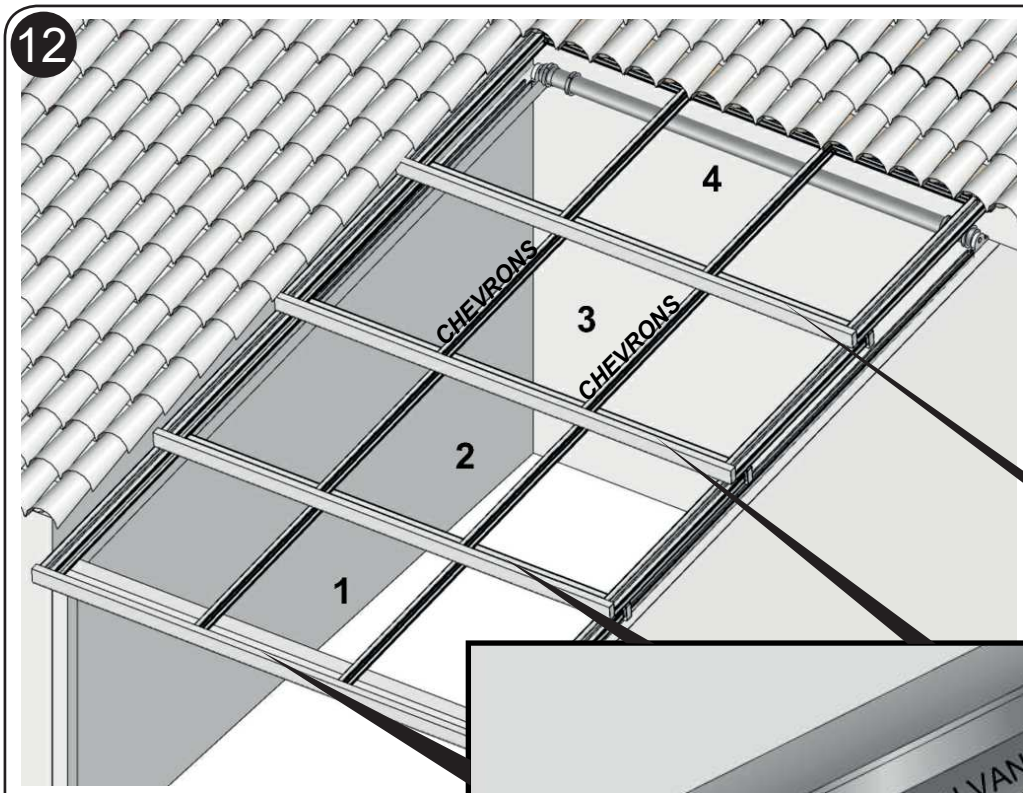

Placez les volumes de remplissage, à l'aide de ventouses.
Commencez par le vantail inférieur 1 puis 2 puis 3...

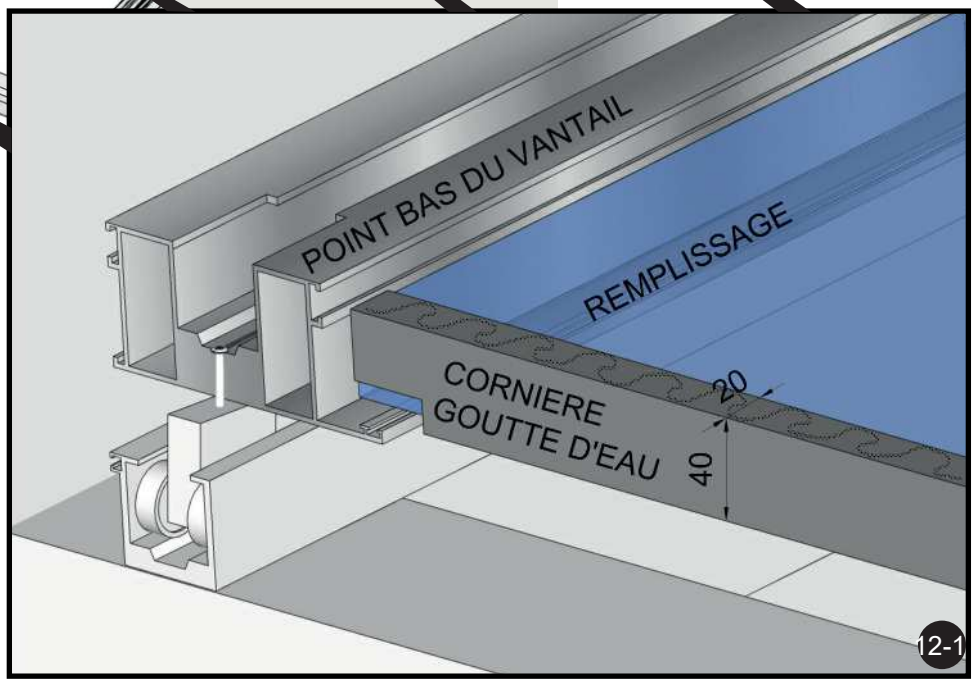

Une fois le remplissage en place, collez avec un filet de **silicone incolore** la cornière goutte d'eau 40x20mm usinée (image 12-1).

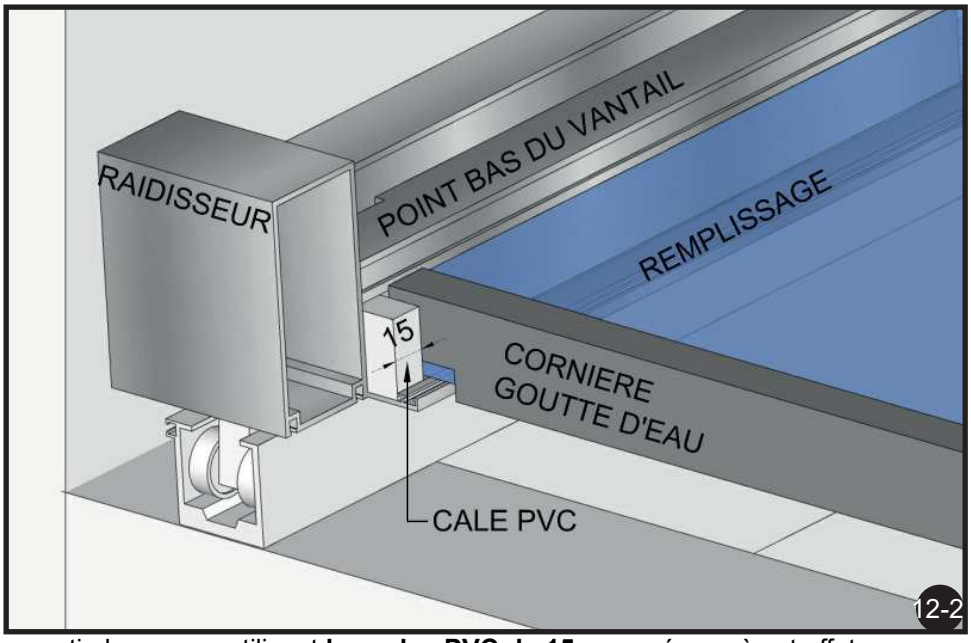

Calez les volumes de remplissages, en partie basse, en utilisant **les cales PVC de 15mm**, prévues à cet effet.
Les cales doivent être positionnées dans les feuillures des chevrons. Cet espace de 15mm est nécessaire pour drainer les eaux de pluie (image 12-2). Une fois les cales en place, à l'aide de ventouses, faites glisser le remplissage vers le bas.

13

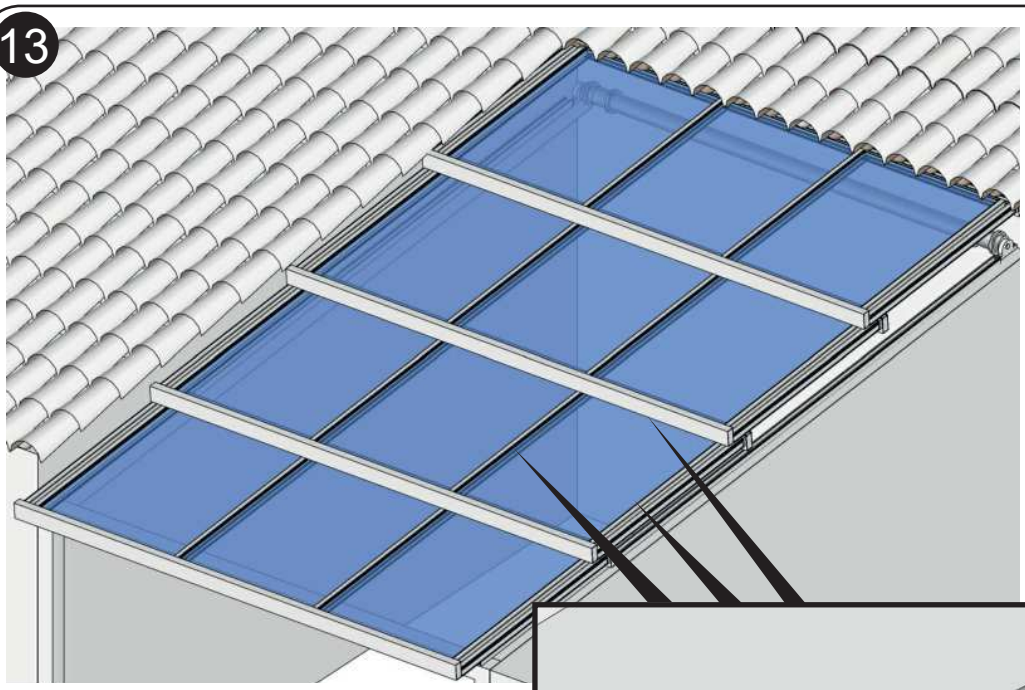

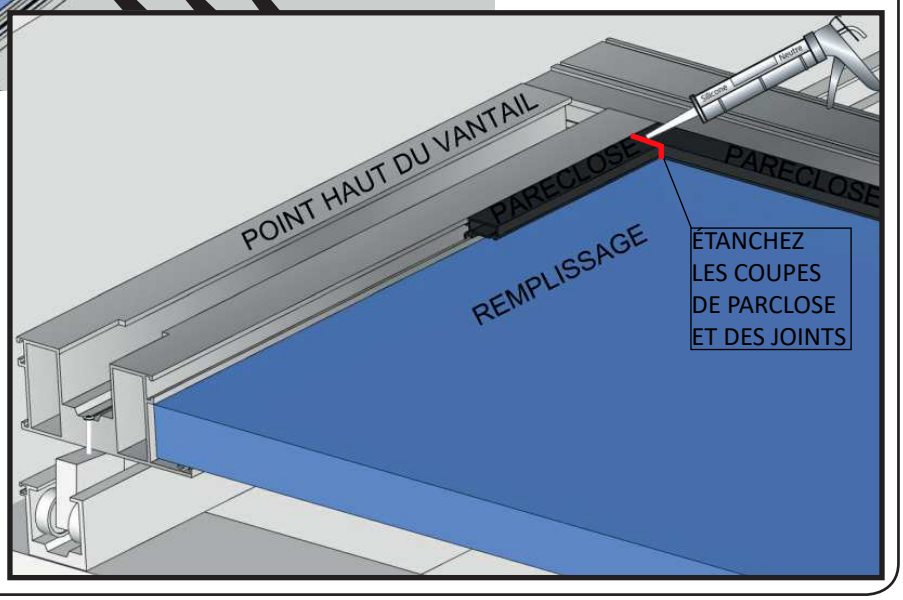

Parclosez les volumes de remplissage avec deux parcloses dans le sens de la pente et une parclose en partie haute.
Mettez les joints à bourrer entre les parecloses et le vitrage afin d'assurer le maintien et l'étanchéité de ces derniers.
Puis étanchez les coupes de parcloses et des joints.

14

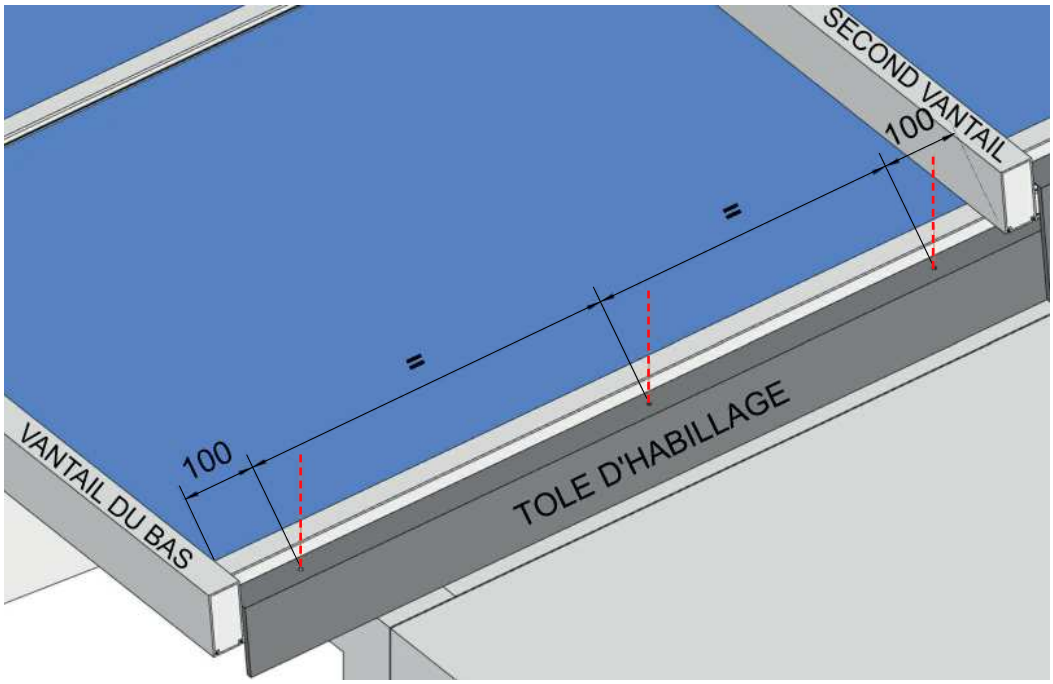

Positionnez les tôles d'habillage sur les rives du premier vantail du bas. Les fixer avec trois vis fournies.
Remontez le premier vantail du bas sous le second vantail à l'aide de l'axe motorisé.
Placez les tôles d'habillage sur le second vantail et les fixer avec les trois vis fournies.
Remontez le second vantail sous le troisième vantail et répétez l'opération pour les vantaux suivants.
Les tôles d'habillage du vantail fixe sont en sur-longueur et doivent être coupées selon la pente de la toiture et adaptées à la forme de la maçonnerie.

15 Une fois les tôles latérale d'habillage en place, repérez à l'aide d'un crayon, leur encombrement sur le support ou la bavette d'étanchéité.
Remontez l'ensemble des vantaux pour mettre en place le joint brosse autocollant de 40mm.
Le joint brosse doit être collé centré sur votre tracé afin que toutes les tôles d'habillage fassent chacune leur trace sur ce joint et réaliser l'étanchéité à l'air.

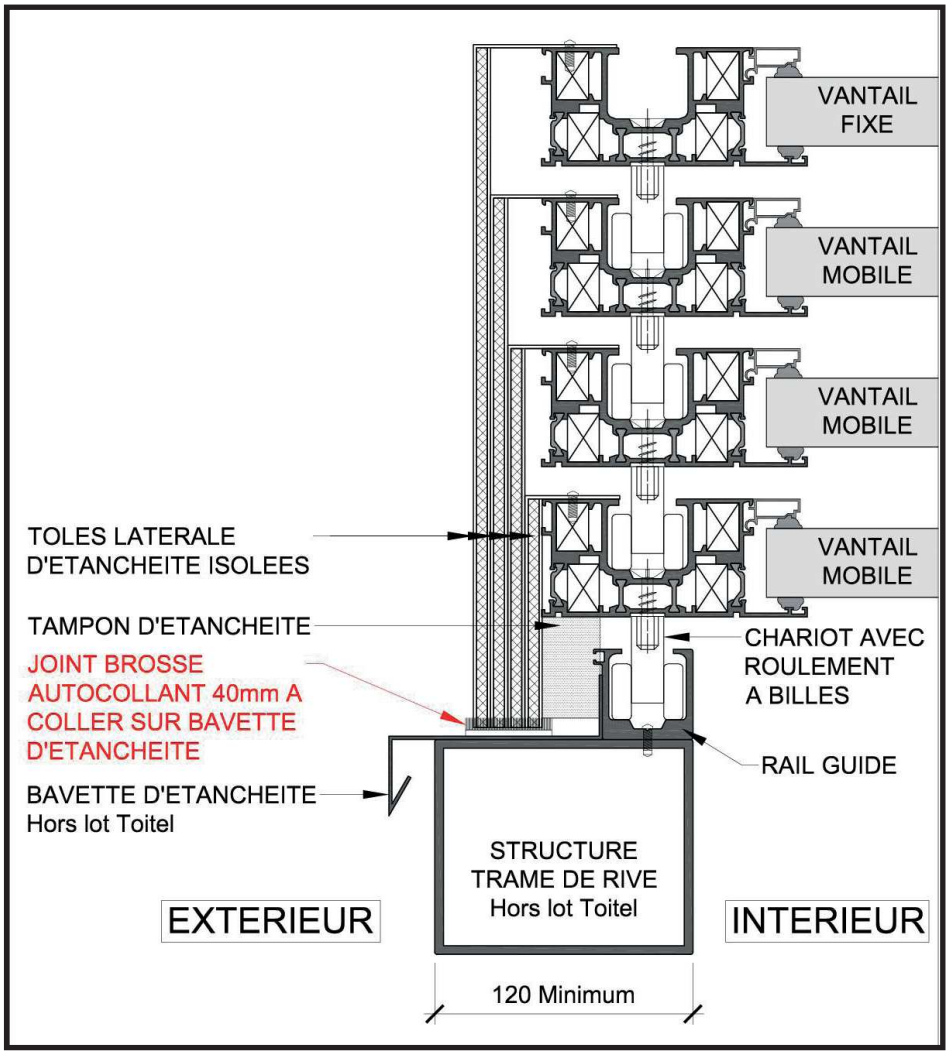

⚠ ATTENTION !

LE MOTEUR EST POURVU D'UNE CELLULE THERMIQUE. EN CAS DE FONCTIONS RÉPÉTÉES, L'ÉCHAUFFEMENT PEUT PROVOQUER UN ARRÊT DE 10 A 45 MINUTES, LE TEMPS DE REFROIDISSEMENT DE CE DERNIER.

TOITEL
70 AVENUE ESTIENNE D'ORVES 06000 NICE
Tél : 04.93.17.15.37 / Port : 06.33.47.25.96
www.toitel.com / info@toitel.com

Guide de pose TOTEL® - Toutes reproductions interdites.